ABpower®

ABP-F20 精緻/耐用/省電
ND-YAG光纖雷射雕刻機

- 全新進口高速掃描頭，超快雕刻速度，全機低保養及低維護成本
- 氣冷式，體積小，易搭配及架設自動化生產線
- 中文化視窗介面操作軟體，易學易上手
- 支援文字編輯，專業圖型編輯(DXF、PLT、JPG、BMP..)
- 適用各式條碼(一、二維，QR Code，ECC Code等)
- 流水號，自動日期等功能
- 支援飛行打標

應用範圍

- 各類金屬材料(鋁、鐵、鋼、銅、合金)
- 特殊表面處理(陽極、電鍍、鍍膜、烤漆)
- 精密零件、塑膠、陶瓷、鍵盤、IC等

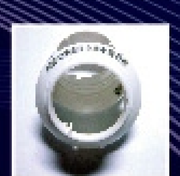

技術規格

雷射源	型號	ABP F20		ABP F40
	型式	光纖雷射		
	輸出平均功率(W)	20		40
	雷射波長(nm)	1062+-3		
	輸出模式	Pulsed		Pulsed and CW
	脈衝頻率　全功率(KHz)	25~200		30~1000
	減功率(KHz)	1~25		1~30
	光束品質 M2	<2		2.6~3.7
	冷卻	純氣冷式		
	光隔離器(ILLK)	內建標準配備		
	光纖長度(M)	2		3
	定位預覽紅光	內建標準配備		
鏡頭	聚焦鏡	F-Theta100	F-Theta160	F-Theta254
	雕刻範圍(mm)	60X60	100X100	160X160
	聚焦後光點大小(um)*	12	18	22
電力需求	電源	單相,AC100~240V(AUTO Switch),50~60HZ		
	消耗功率(W)	<500		
環境	環境溫度(C)	0~45		
	環境相對濕度(%)	5~95		
尺寸	控制箱(mm)	460X298X183		
	雷射頭(mm)	470X106.4X95(178.5)		
重量	控制箱(kg)	24		
	雷射頭(kg)	8		

尺寸圖

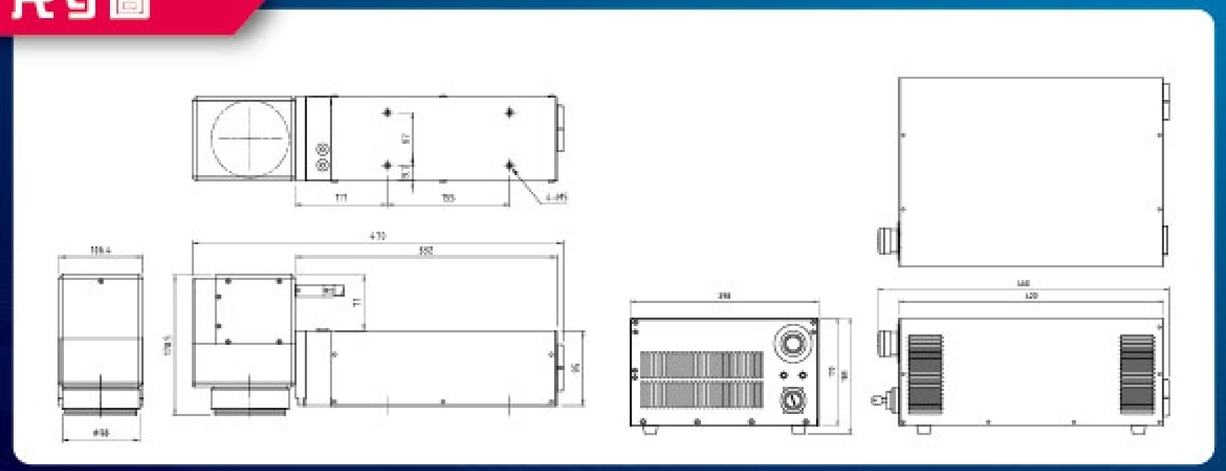

ABpower®
捷世登雷射科技有限公司
ABILITY POWER TECHNOLOGY CO., LTD
Mail：ab.power@msa.hinet.net
網址：www.abpower.url.tw

北部 地址：338桃園縣蘆竹鄉中福村大興四街111號
電話：03-3132628　傳真：03-3132627

中部 地址：429台中市神岡區前寮路34-2號
電話：04-25242676 傳真：04-25242673

南部 地址：711台南市歸仁區南保里民權北路259號1樓
電話：06-2303638　傳真：06-2303533